NICECUT®

ボール盤に！メントルビー

30°,60°のラインナップを追加致しました。

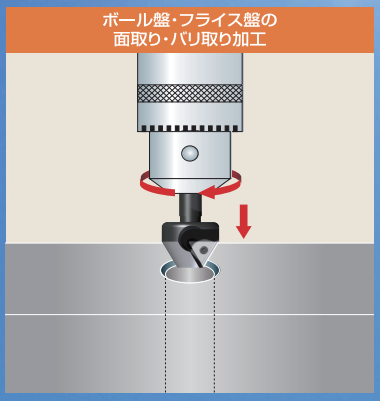

New Comer

BM6030T

TM32GUR：φ15㎜～φ29㎜
TM32GSR：φ15㎜～φ27㎜

New Comer

BM3047T

TM32GUR：φ21㎜～φ46㎜
TM32GSR：φ21㎜～φ43㎜

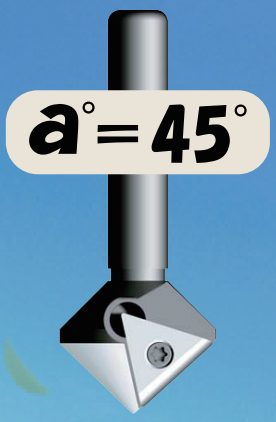

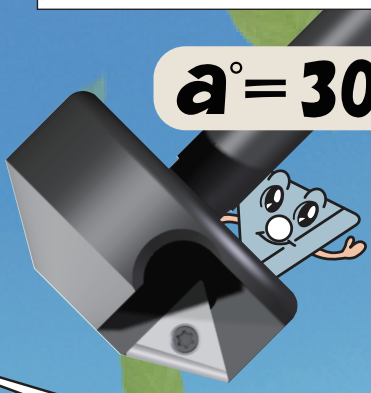

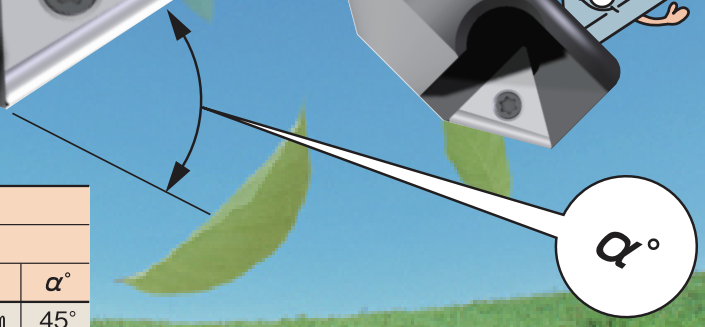

型　番 Model. No.	能　力 皿面取り加工		
	TM32GUR	TM32GSR	α°
BM4524T	φ5㎜～φ24㎜	φ5㎜～φ21㎜	45°
BM4524TL	φ5㎜～φ24㎜	φ5㎜～φ21㎜	45°
BM4531T	φ12㎜～φ31㎜	φ12㎜～φ28㎜	45°
BM4538T	φ19㎜～φ38㎜	φ19㎜～φ36㎜	45°
BM4552T	φ33㎜～φ52㎜	φ33㎜～φ50㎜	45°
BM4566T	φ47㎜～φ66㎜	φ47㎜～φ64㎜	45°
BM3029T	φ6㎜～φ29㎜	φ6㎜～φ26㎜	30°
NEW BM3047T	φ21㎜～φ46㎜	φ21㎜～φ43㎜	30°
BM6021T	φ7㎜～φ21㎜	φ7㎜～φ19㎜	60°
NEW BM6030T	φ15㎜～φ29㎜	φ15㎜～φ27㎜	60°

1 ブレーカー付チップで切れ味抜群。

2 30°,45°,60°のラインナップ

本　体

型　番 Model. No.	図 Fig.	刃数	寸　法　Dimensions(mm) φD	φDs	φd	φdn	L	ℓs	ℓn	α°	価　格 (円)
BM4524T	②	1	25.20	4.49	10	26	67	45	22	45°	10,780
BM4524TL	②	1	25.20	4.49	10	26	110	88	22	45°	16,500
BM4531T	②	1	33.06	11.57	12	33	75	50	25	45°	12,000
BM4538T	①or②	1	39.83	18.17	12	40	75	50	25	45°	13,200
BM4552T	①or②	1	53.91	32.17	13	54	80	55	25	45°	16,500
BM4566T	①or②	1	67.94	46.17	13	68	80	55	25	45°	21,780
BM3029T	②	1	30.2	5.52	10	30	74	45	29	30°	15,000
NEW BM3047T	②	1	47.39	21	12	47.5	75	50	25	30°	18,400
BM6021T	②	1	21.77	6.60	10	23	69	45	24	60°	14,500
NEW BM6030T	②	1	30.38	15	12	30.4	75	50	25	60°	15,400

※価格(円)=希望小売価格(円)

※チップ標準装備[TM32GUR HSS／1個]
※クランプスクリュ・レンチは新タイプ(②)を標準装備しております。

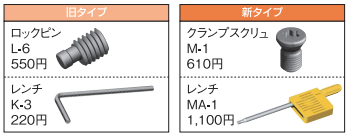

① ②

切削条件

型　番	TM32GUR HSS	TM32GUR HSS TiAℓN	TM32GSR HSS	TM32GSR HSS TiAℓN
	主軸回転数(r.p.m.)			
BM4524T	160～320	200～400	160～320	200～400
BM4524TL	160～320	200～ 00	160～320	200～400
BM4531T	130～280	150～350	130～280	150～350
BM4538T	130～280	150～350	130～280	150～350
BM4552T	80～120	100～150	80～120	100～150
BM4566T	40～80	50～100	40～80	50～100
BM3029T	160～320	200～400	160～320	200～400
NEW BM3047T	130～280	150～350	130～280	150～350
BM6021T	160～320	200～400	160～320	200～400
NEW BM6030T	130～280	150～350	130～280	150～350

- 各種機械剛性の差により上記条件があてはまらない場合もあります。軟削材(A5052、銅等)は、上記条件より回転数を上げて下さい。
- 切削面にビビリ等が生じる場合、回転数を下げたり、切削油をご使用下さい。
- メントルピーには専用チップをご使用下さい。
- ワーク形状、クランプ状態、面取り量の大小、切刃位置により条件を調節して下さい。
  面取り量が大きい時はなるべく条件を下げて加工して下さい。

加工実例

[φ12の穴の口元の面取り加工]

- ホルダー：BM4524T
- チップ：TM32GUR HSS
  - 材質……SUS304
  - 回転数……320r.p.m.
  - 使用機械……卓上ボール盤

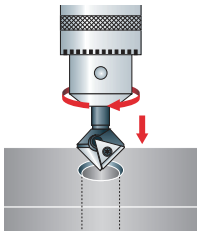

結　果

1000個以上の面取りをしても二次カエリが出ず良好

ボール盤・フライス盤の面取り・バリ取り加工

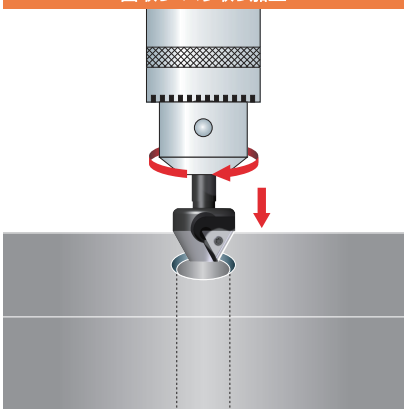

型　番 Model. No.	能　力 皿面取り加工 TM32GUR	TM32GSR
BM4524T	φ5mm～φ24mm	φ5mm～φ21mm
BM4524TL	φ5mm～φ24mm	φ5mm～φ21mm
BM4531T	φ12mm～φ31mm	φ12mm～φ28mm
BM4538T	φ19mm～φ38mm	φ19mm～φ36mm
BM4552T	φ33mm～φ52mm	φ33mm～φ50mm
BM4566T	φ47mm～φ66mm	φ47mm～φ64mm
BM3029T	φ6mm～φ29mm	φ6mm～φ26mm
NEW BM3047T	φ21mm～φ46mm	φ21mm～φ43mm
BM6021T	φ7mm～φ21mm	φ7mm～φ19mm
NEW BM6030T	φ15mm～φ29mm	φ15mm～φ27mm

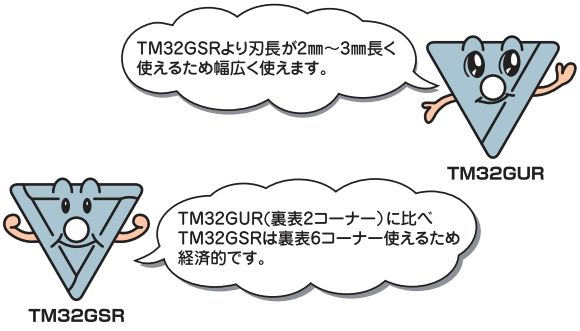

チップ詳細

図	型　番	材　質	エッジ形状	コーティング	使用コーナー数	単　価(円)	1ケース価格(円)	1ケース入数
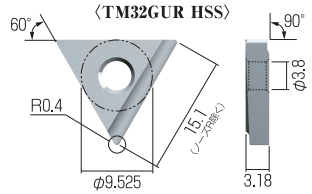	TM32GUR HSS	ハイス	シャープエッジ	な　し	2	1,870	5,610	3個
	TM32GUR HSS TiAℓN	ハイス	シャープエッジ	TiAℓN	2	2,940	8,820	3個
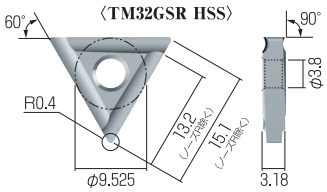	TM32GSR HSS	ハイス	シャープエッジ	な　し	6	2,530	7,590	3個
	TM32GSR HSS TiAℓN	ハイス	シャープエッジ	TiAℓN	6	3,260	9,780	3個

※単価(円)・価格(円)=希望小売価格(円)

チップ取付けの際、偏心ロック方式の為（旧タイプ①）、逆ジメによる精度不良、チップ破損につながる事があります。
チップ交換の際、必ず逆ジメがないか確認して下さい。